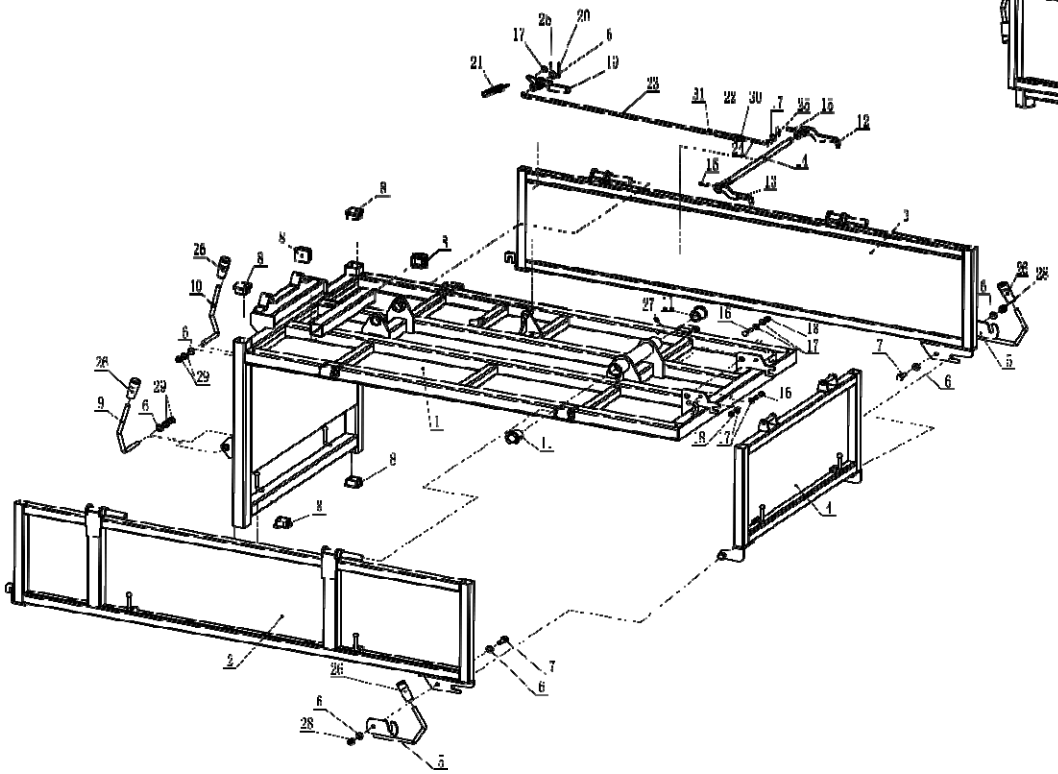
21
17
26
20
6
19
23
31
22
30
7
25
15
12
24
4
16
13
3
8
8
3
26
8
10
6
29
28
9
6
29
1
1
27
21
16
18
17
16
8
7
7
6
6
5
28
26
8
8
4
5
26
7
6
6
28
5

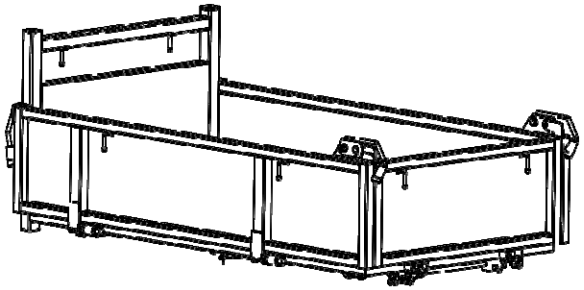

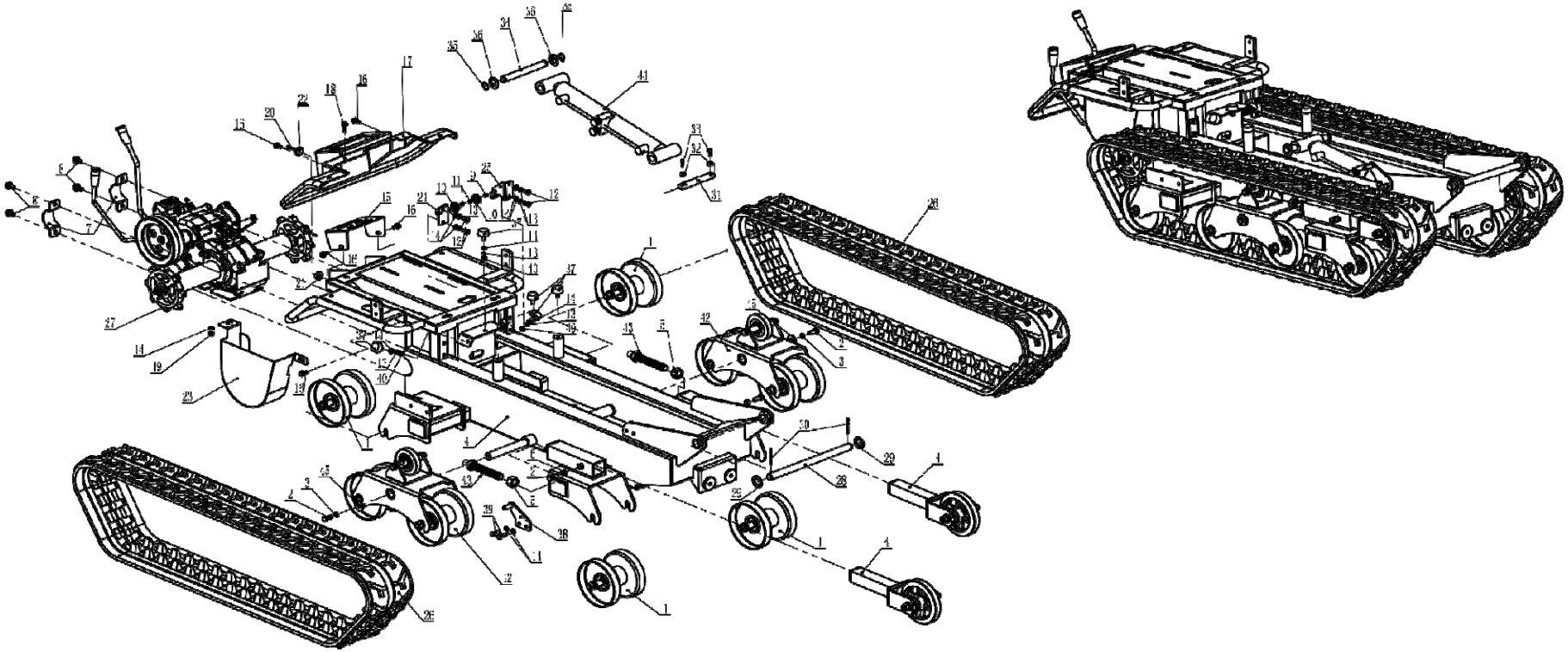

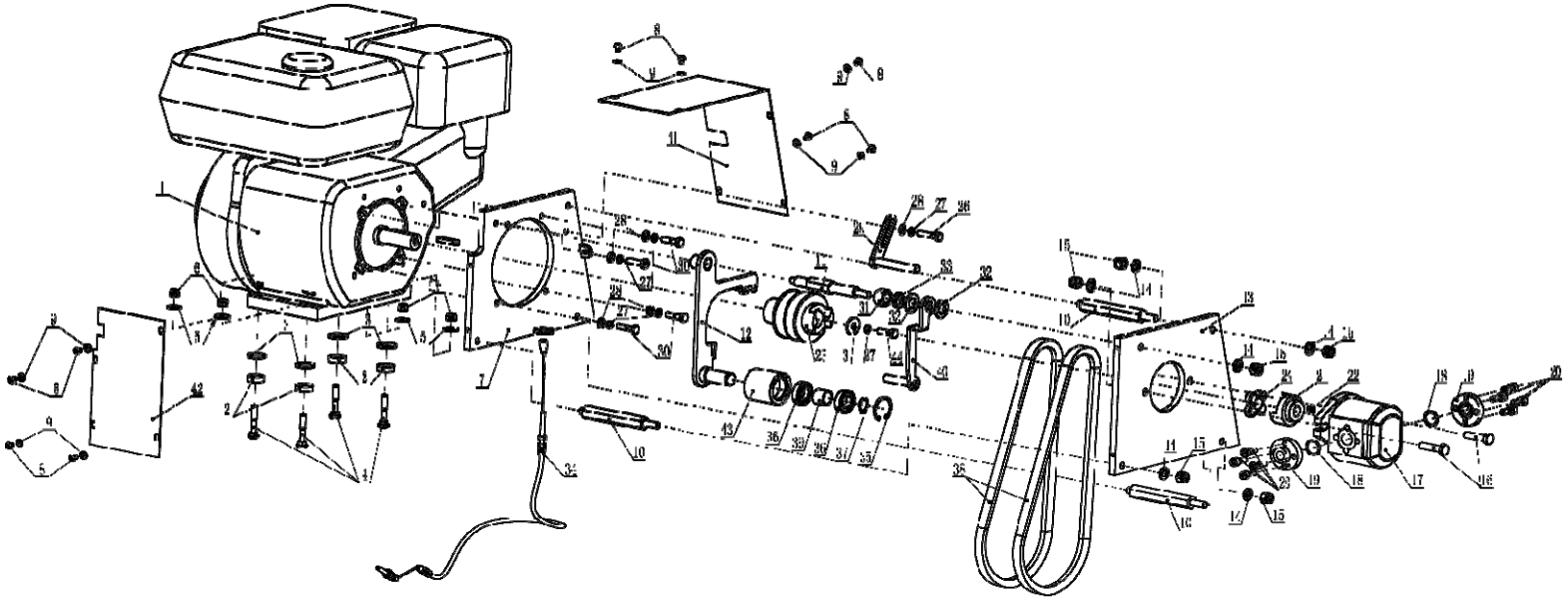

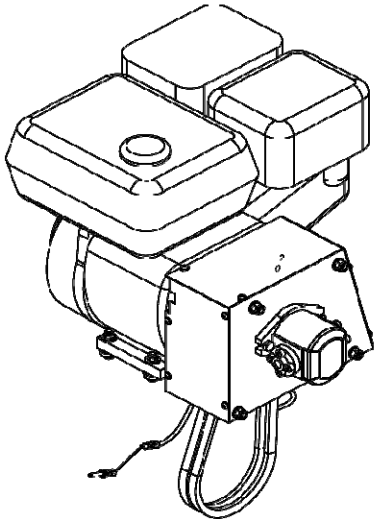

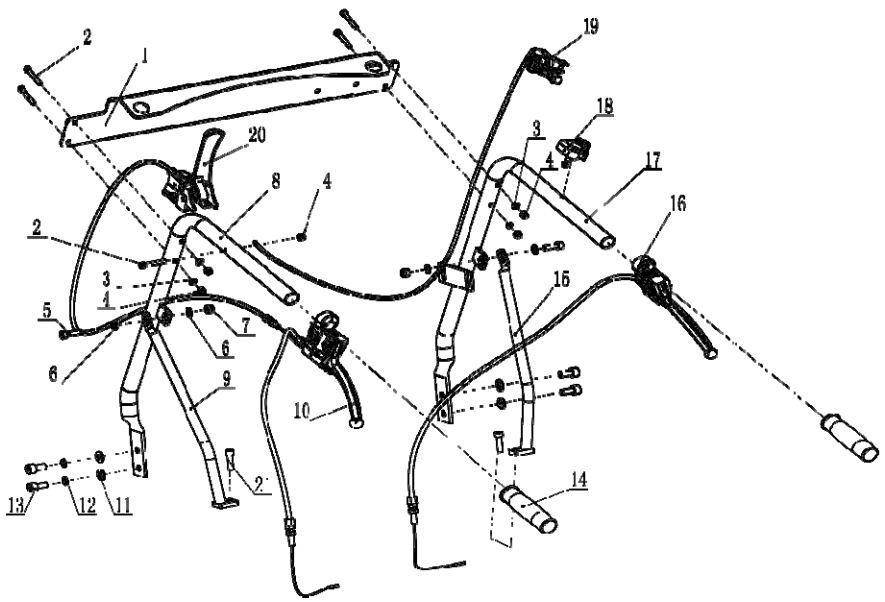
2
1
20
8
4
2
3
4
5
6
7
6
9
10
2'
13
12
11
19
18
3
4
17
16
15
14

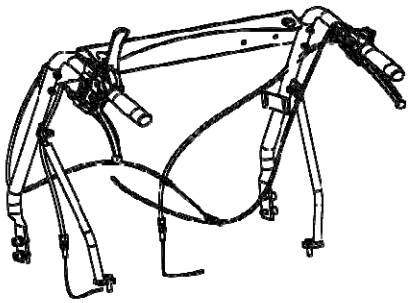

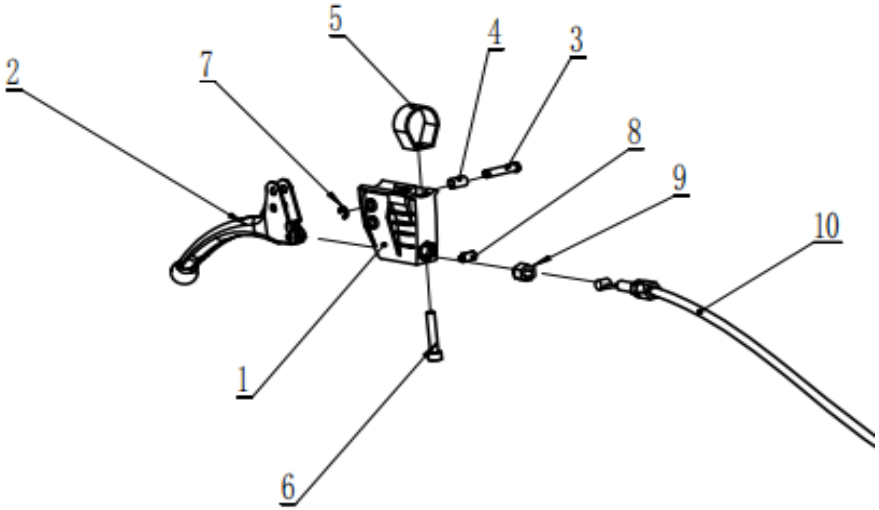
5
4
3
2
7
8
9
10
1
6

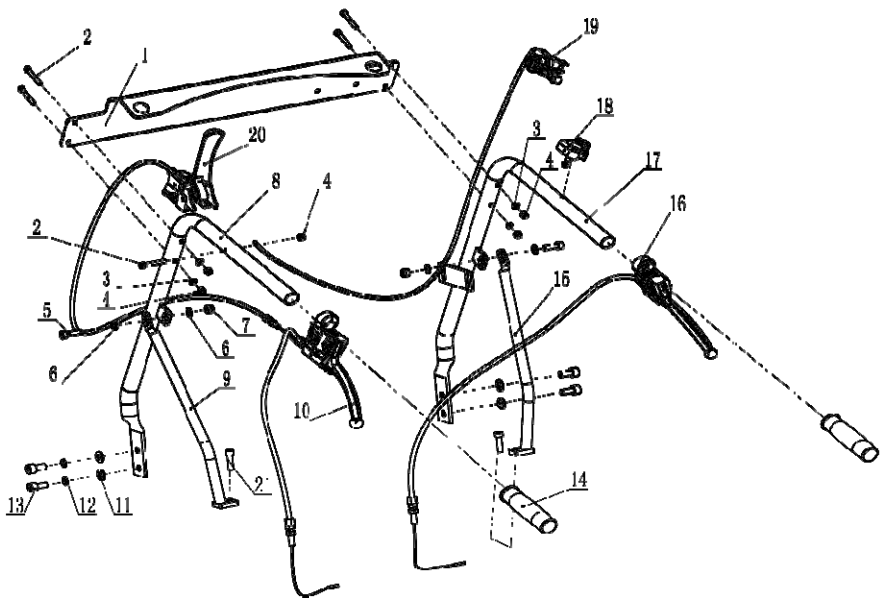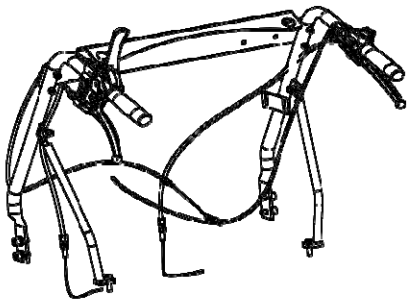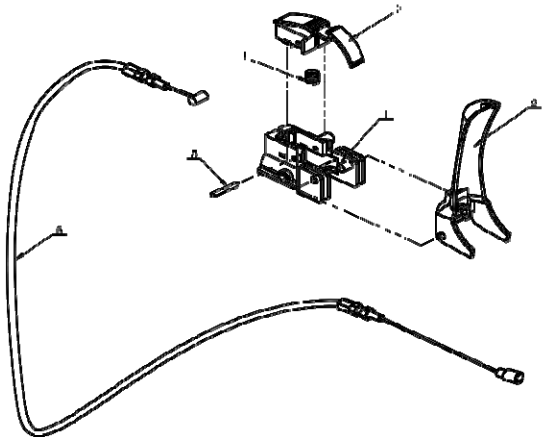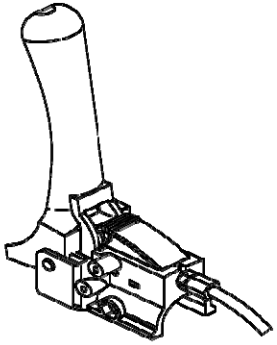
2
1
20
8
4
2
3
4
5
6
7
6
9
10
2'
13
12
11
19
18
3
4
17
16
15
14