HB-10S

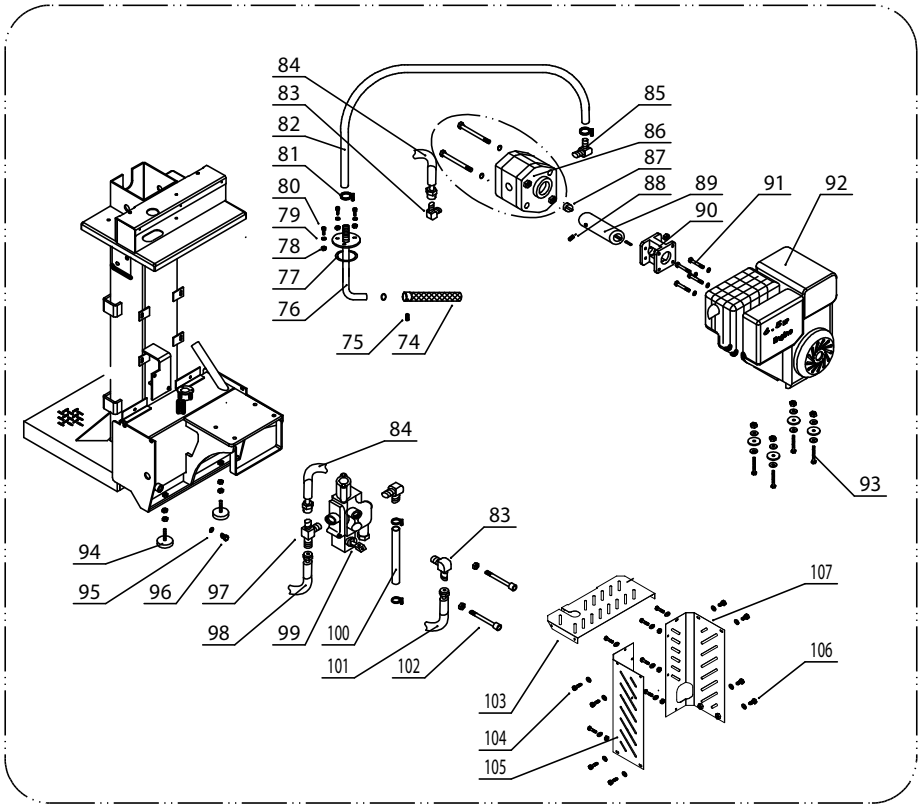
84
83
82
81
80
79
78
77
76
75
74
85
86
87
88
89
90
91
92
93
94
95
96
97
98
99
100
101
102
103
104
105
106
107

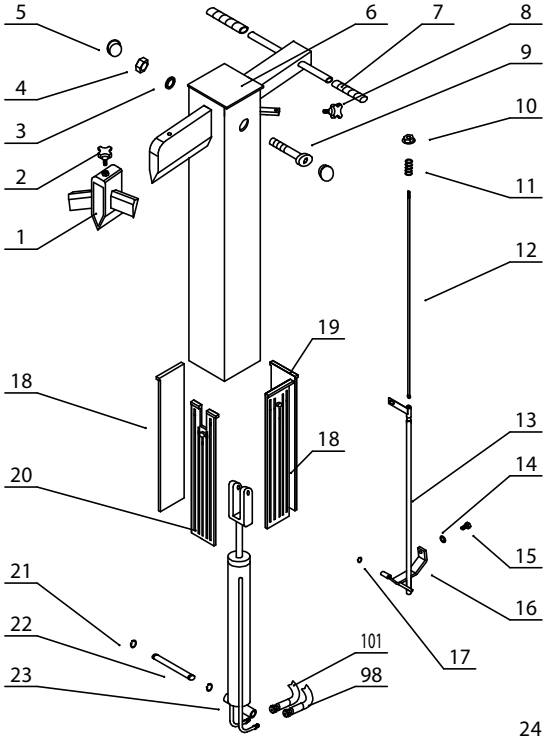
5
4
3
2
1
6
7
8
9
10
11
12
13
14
15
16
17
18
19
20
21
22
23
101
98

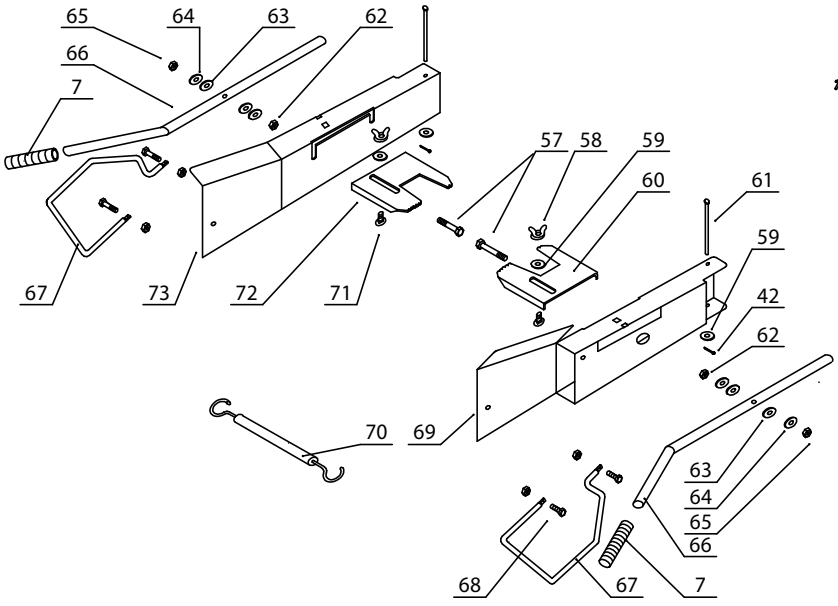
65
64
63
62
66
7
67
73
72
71
57
58
59
60
61
59
42
62
70
69
63
64
65
66
68
67
7

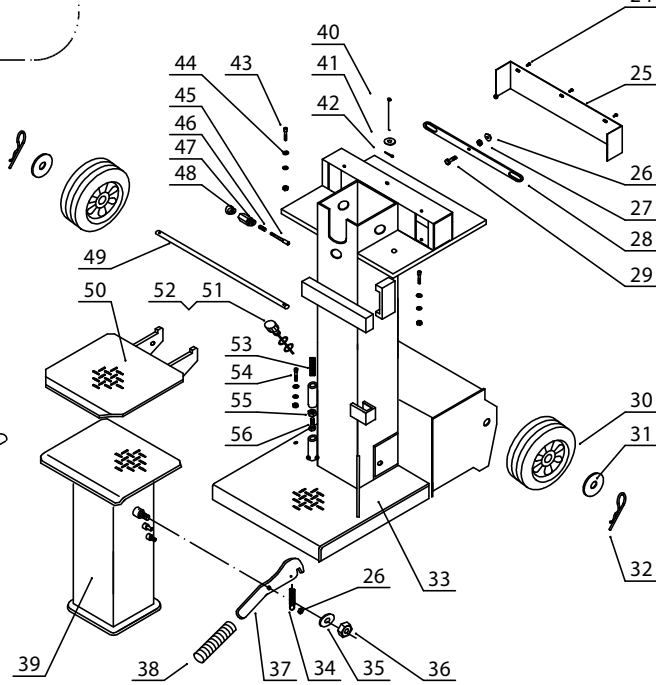
24
25
40
41
42
44
43
45
46
47
48
26
27
28
29
49
50
52
51
53
54
55
56
30
31
32
33
26
39
38
37
34
35
36