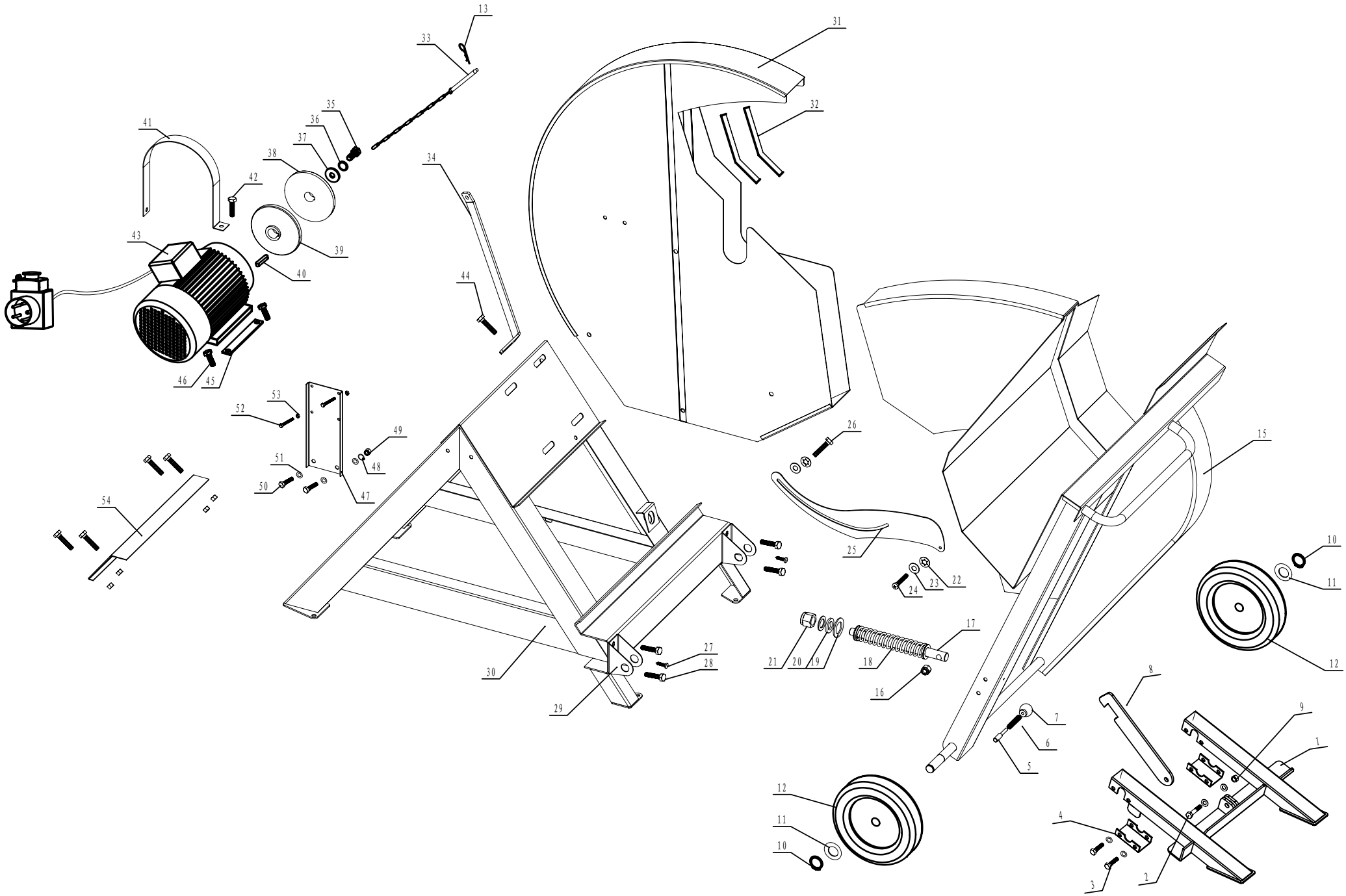
13
33
31
32
35
36
37
38
41
42
34
43
39
40
44
46
45
53
52
49
48
51
50
47
54
26
15
25
10
11
23
22
24
17
21
20
19
18
16
12
27
28
30
29
8
9
7
6
5
1
12
11
10
4
3
2