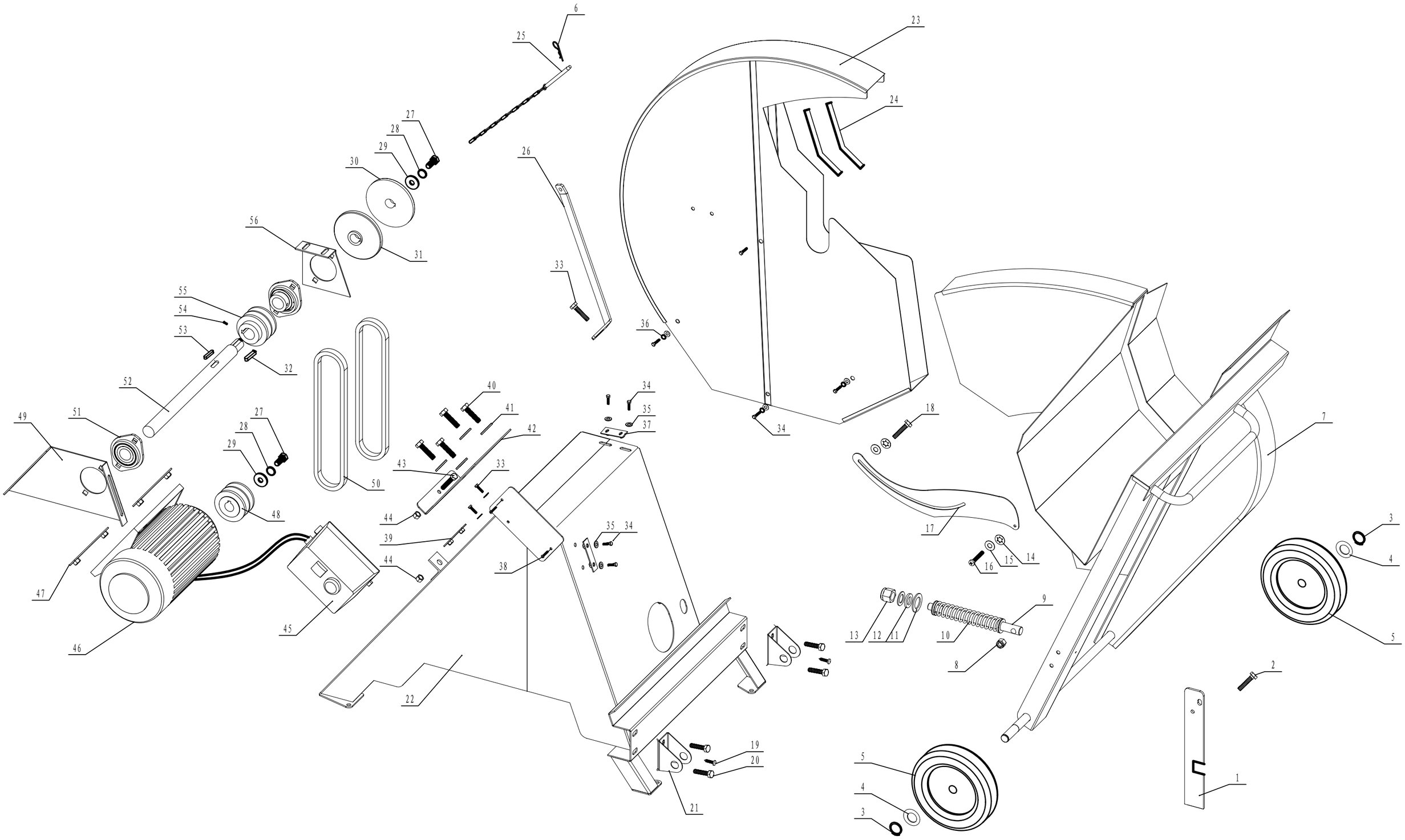
6
25
23
24
27
28
29
30
26
56
31
33
55
54
53
32
36
52
40
34
35
37
41
42
49
51
27
28
29
43
33
50
18
7
48
44
39
35
34
17
3
4
15
14
16
47
44
38
9
13
12
11
10
5
45
46
8
2
22
19
20
5
4
3
21
1